• Bombas Monobloco modelo SP

Vazão Máxima: 40m³/h
Altura Manométrica Máxima: 20mca

Forma construtiva modelo 160
(Bocais com rosca interna NPT)

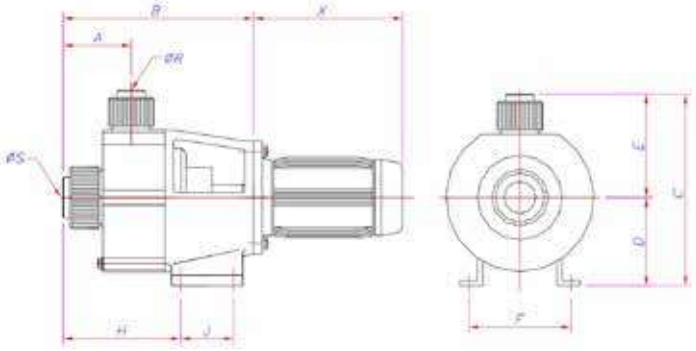

Forma construtiva modelo 200
Flange do motor até Ø200
(Bocais norma ANSI ou DIN)

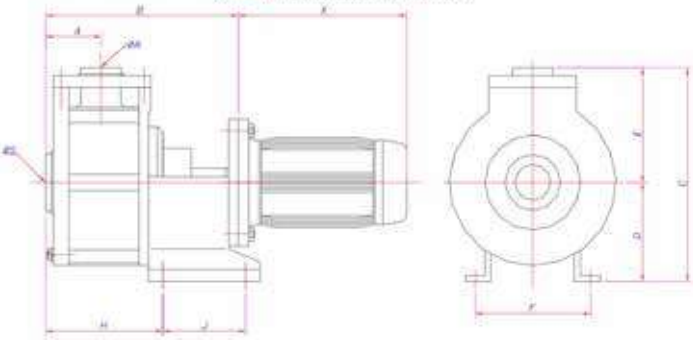

Forma construtiva modelo 200
Flange do motor superior a Ø200
(Bocais Norma ANSI ou DIN)

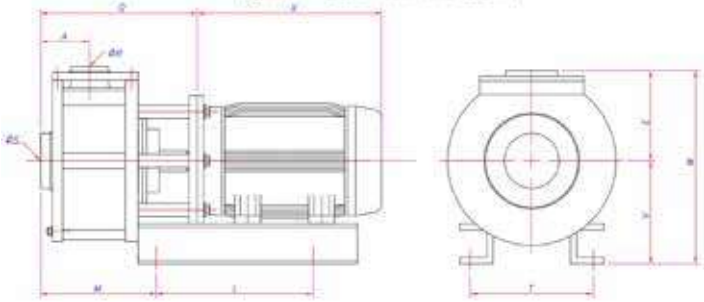

Tabela de Dimensões Bomba Modelo SP									
MODELO	15/160	20/160	25/160	32/160	25/200	32/200	40/200	50/200	65/200
ØR	1/2"	3/4"	1"	1.1/4"	25	32	40	50	65
ØS	1"	1.1/4"	1.1/2"	2"	40	50	65	80	100
A	105				80		100		
B	280				268		288		
C	305				350			370	395
D	125				170				
E	180				180			200	225
F	180				174				
H	175				190		210		
J	75				100				
L	-				300				
M	-				210		230		
Q	-				278		298		
T	-				192				
V	-				188				
W	-				368			388	413
X	CONF. NORMA MOTOR								

yon comercial